Unità elettronica

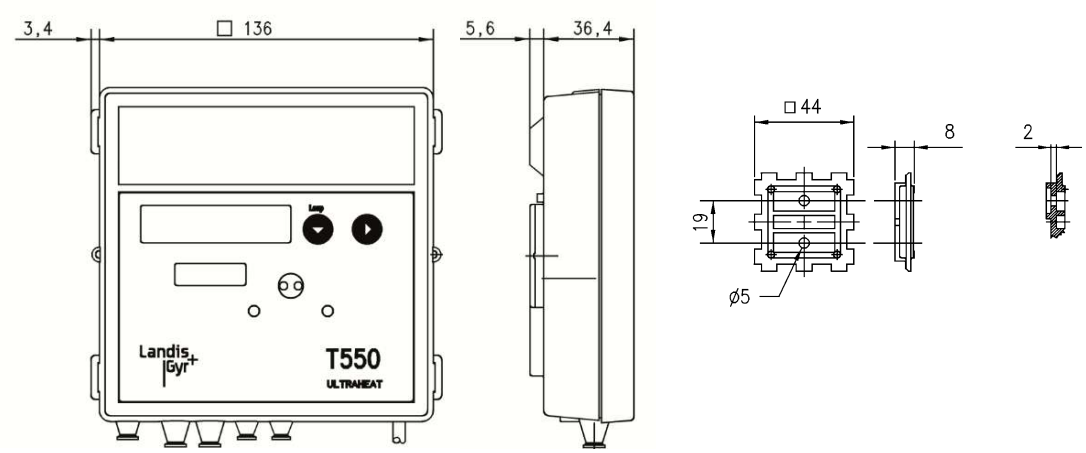

Attacco filettato

Dati tecnici

Portata nominale Q_p	0,6	0,6	1,5	1,5	2,5	2,5	3,5	6	10	m^3/h
Portata massima Q_s	1,2	1,2	3,0	3,0	5,0	5,0	7,0	12	20	m^3/h
Portata minima Q_i (1:100)	6	6	15	15	25	25	35	60	100	l/h
Portata d'avvio (variabile)	1,2/2,4	1,2/2,4	3/6	3/6	5/10	5/10	7/14	12/24	20/40	l/h
Lunghezza (a)	110	190	110	190	130	190	260	260	300	mm
Attacco (c)	¾"	1"	¾"	1"	1"	1"	1¼"	1¼"	2"	
Perdita di carico a Q_p	150	150	150	160	200	200	60	180	100	mbar

Ingombri

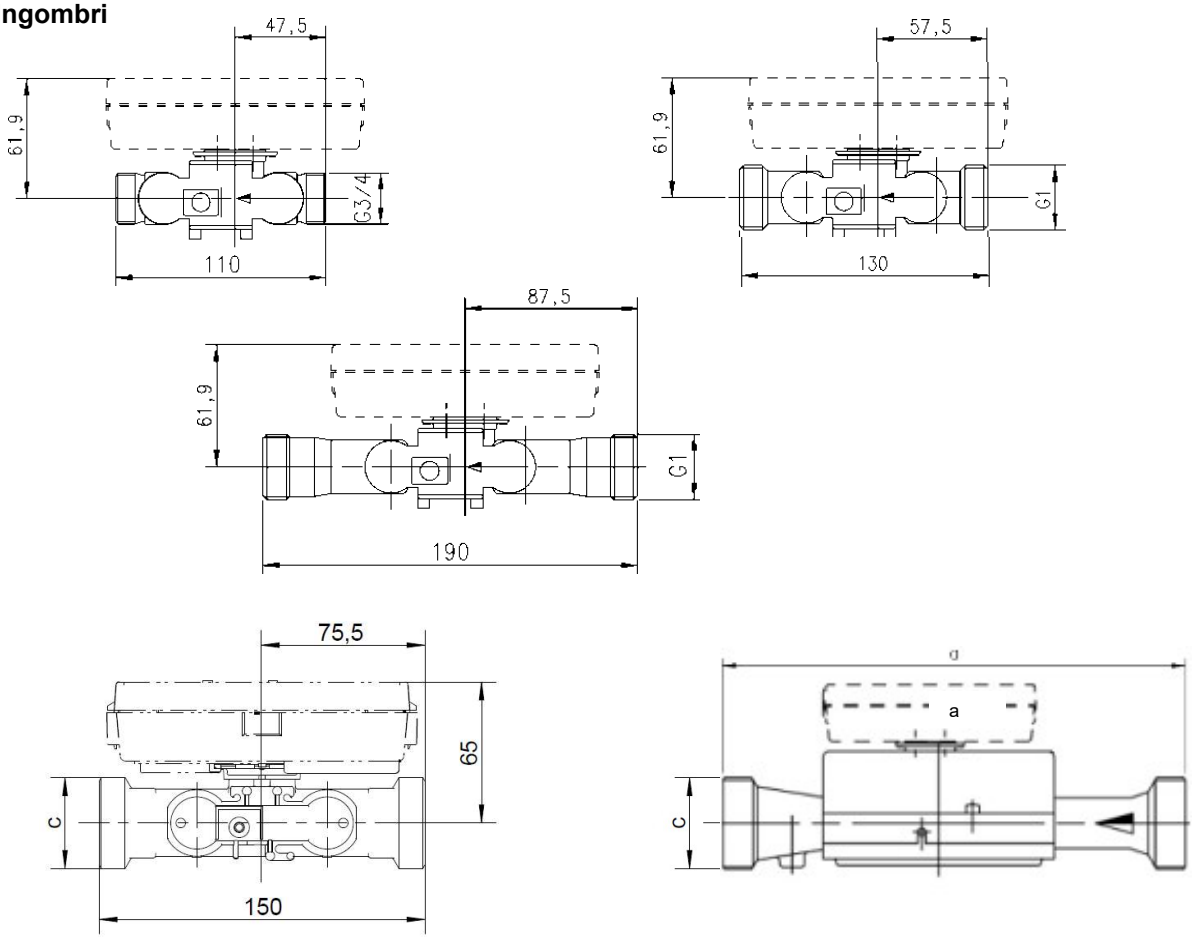

Attacco flangiato

Dati tecnici

Portata nominale Q_p	0,6	1,5	2,5	3,5	6	10	15	25	40	60	m^3/h
Portata massima Q_s	1,2	3	5	7	12	20	30	50	80	120	m^3/h
Portata minima Q_i (1:100)	6	15	25	35	60	100	150	250	400	600	l/h
Portata d'avvio (variabile)	1,2/2,4	3/6	5/10	7/14	12/24	20/40	30/60	50/100	80/160	120/240	l/h
Lunghezza	190	190	190	260	260	300	270	300	300	360	mm
Flangia	DN20	DN20	DN20	DN25	DN25	DN40	DN50	DN65	DN80	DN100	
Perdita di carico a Q_p	125	160	195	60	180	165	100	105	160	115	mbar

Ingombri

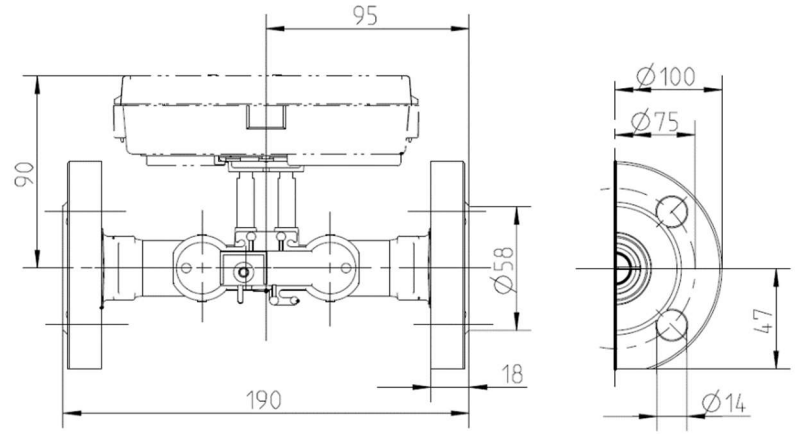

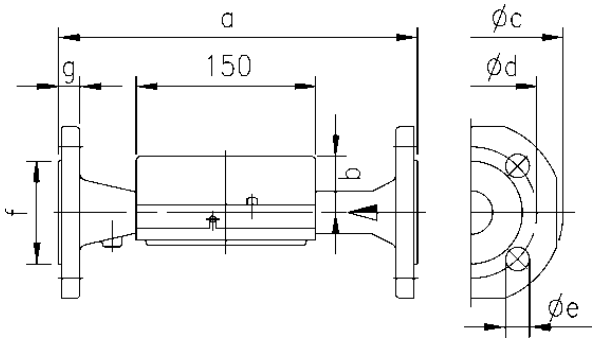

Q_p m^3/h	PN bar	DN	a mm	b mm	c mm	d mm	e mm	n. fori	f mm	g mm
6	25	25	260	59	112	85	14	4	60	19
10	25	40	300	59	140	110	18	4	90	19
15	25	50	270	59	155	125	18	4	102	20
15	25	50	200	59	155	125	18	4	102	20
25	25	65	300	52	185	145	18	8	122	22
40	25	80	300	56	200	160	18	8	138	24
60	25	100	360	68	235	180	22	8	158	24

Perdite di carico

Portata nominale Q_p m^3/h	Lunghezza mm	Attacco	Perdita di carico a Q_p mbar	Kv con Δp 1 bar m^3/h	Curva del diagramma
0,6	110, 130, 190	$^3/_4$", 1", DN20	150	1,5	A
1,5	110	$^3/_4$"	170	3,9	C
1,5	130, 190	1", DN20	160	3,8	B
2,5	190	1", DN20	210	5,3	D
2,5	130	1"	200	5,6	E
3,5	260	$1^1/_4$", DN25	55	15	G
6	150	$1^1/_4$"	190	14	F
6	260	$1^1/_4$", DN25	140	16	H
10	200, 300	2", DN40	130	28	I
10	300	2"	110	30	J
15	270	DN50	110	45	K
15	200	DN50	95	49	L
25	300	DN65	105	77	M
40	300	DN80	160	100	N
60	360	DN100	115	177	O

Perdite di carico T550 (UH50…)

